МИНИСТЕРСТВО ОБРАЗОВАНИЯ ИРКУТСКОЙ ОБЛАСТИ
ГОСУДАРСТВЕННОЕ БЮДЖЕТНОЕ ПРОФЕССИОНАЛЬНОЕ ОБРАЗОВАТЕЛЬНОЕ УЧРЕЖДЕНИЕ ИРКУТСКОЙ ОБЛАСТИ
«ИРКУТСКИЙ КОЛЛЕДЖ АВТОМОБИЛЬНОГО ТРАНСПОРТА И ДОРОЖНОГО СТРОИТЕЛЬСТВА»
664043, г. Иркутск, бульвар Рябикова, 63. Тел.(3952) 30-30-11 факс (3952) 30-30-11
E-mail: info@ikatids38.ru, сайт: https://ikatids38.ru/

ИНФОРМАЦИОННОЕ ПИСЬМО

УВАЖАЕМЫЕ КОЛЛЕГИ!

Государственное бюджетное профессиональное образовательное учреждение Иркутской области «Иркутский колледж автомобильного транспорта и дорожного строительства» приглашает Вас принять участие в VI Международной научно-практической конференции «Молодежь и наука: от исследовательского поиска к продуктивным решениям», которая пройдет **4 апреля 2024 г.**

По итогам конференции предусмотрен выпуск электронного сборника научных трудов. Первый том размещается в РИНЦ (статьи с высоким уровнем оригинальности, научной новизны). Сборнику будут присвоены коды УДК, ББК. Второй том размещается на сайте ГБПОУ ИО «ИКАТ и ДС». Все статьи проходят обязательное рецензирование.

Информация о конференции размещена на сайте ГБПОУ ИО «ИКАТ и ДС» в разделе «Конференции» https://www.ikatids38.ru/pedagogam/meropriyatiya/konferentsii

КОНФЕРЕНЦИЯ ПРОВОДИТСЯ В ЦЕЛЯХ:

– выявления талантливых, одаренных обучающихся в области научного, технического и художественного творчества;

– установления творческих контактов с научными объединениями обучающихся России и зарубежных стран, обмен опытом работы в этой сфере;

– привлечения к работе с обучающимися ученых, творческой интеллигенции, специалистов научно-исследовательских институтов, образовательных организаций высшего образования, профессиональных образовательных организаций, предприятий, учреждений, организаций;

– популяризации интеллектуально-творческой деятельности обучающихся, привлечения общественного внимания к проблемам сохранения и развития интеллектуального потенциала общества;

– отбора перспективных научных, технических, социальных и иных проектов для подготовки предложений по их дальнейшему использованию.

УЧАСТНИКИ КОНФЕРЕНЦИИ:

К участию в конференции приглашаются обучающиеся, студенты, магистранты, аспиранты, молодые ученые и преподаватели.

ФОРМЫ УЧАСТИЯ

Предполагается очное и заочное участие в VI Международной научно-практической конференции **« Молодежь и наука: от исследовательского поиска к продуктивным решениям».** Возможно дистанционное (в том числе с онлайн подключением иногородних участников, ссылка высылается на электронный адрес участнику заранее) или заочное участие в конференции с публикацией материалов в сборнике научных трудов. **Обращаем внимание Иркутян! Участие в конференции предусмотрено только в очном формате**

ОСНОВНЫЕ НАПРАВЛЕНИЯ КОНФЕРЕНЦИИ

На конференции предполагается работа следующих секций:

1. Техника и технология наземного транспорта.
2. Математика и естественнонаучные дисциплины.
3. Человек. Общество. Культура.
4. Наука, технологии, образование: актуальные вопросы, достижения и инновации.
5. Общее языкознание и литературоведение.
6. Техника и технологии строительства зданий и автомобильных дорог.
7. Регулирование земельно-имущественных отношений в России.
8. Науки о земле, прикладная геология, горное дело, нефтегазовое дело и геодезия.

В каждой из выбранных секций Вам предлагается не только выступить с докладом, но и обменяться мнениями в режиме «круглого стола».

ПОРЯДОК ПОДАЧИ ЗАЯВОК И ПРОВЕДЕНИЯ КОНФЕРЕНЦИИ

Для участия в Конференции необходимо заполнить регистрационную форму по следующей ссылке https://forms.yandex.ru/u/655d84e602848f1ef310ef7f/ Через этот ресурс принимаются согласие на публикацию и обработку персональных данных (Приложение 3) и материалы к публикации в сборнике конференции. Требования к оформлению статьи указаны в Приложении 1, 2, 4.

Последний день приема заявок и материалов - 10.03.2024 г.

Ответственность за соблюдение Закона об авторском и смежном правах несут авторы статей. Статья публикуется в авторской редакции. Оргкомитет оставляет за собой право отказать в публикации статей, если они не соответствуют проблематике конференции и требованиям к содержанию и оформлению.

Рекомендуется проверка на антиплагиат на сайтах: https://content-watch.ru/text/, text. ru и antiplagiat.ru (недопустимы неправомерные заимствования).

Обращаем внимание авторов!

Если вы использовали ChatGPT или другие инструменты искусственного интеллекта (далее – ИИИ) в своем исследовании, опишите, как вы использовали этот инструмент. В сопроводительном письме, так и в своем тексте статьи предоставьте prompt - командный вопрос, который вы использовали, а затем любую часть соответствующего текста, который был создан в ответ. Обоснуйте необходимость использования ИИИ, в противном случае тексты и статьи, сгенерированные нейросетью (искусственным интеллектом), будут отклонены.

К СВЕДЕНИЮ УЧАСТНИКОВ!

Участие и публикация материалов конференции на безвозмездной основе. Конференция с изданием сборника научных статей подразумевает его электронную рассылку авторам сборника в PDF-формате. Электронный сертификат участника конференции отправляется каждому автору после принятия его статьи бесплатно.

В СЛУЧАЕ УХУДШЕНИЯ ЭПИДЕМИОЛОГИЧЕСКОЙ ОБСТАНОВКИ, КОНФЕРЕНЦИЯ МОЖЕТ БЫТЬ ПЕРЕВЕДЕНА В ОНЛАЙН РЕЖИМ, О ЧЕМ БУДЕТ СООБЩЕНО ДОПОЛНИТЕЛЬНО.

Оплата проезда, проживания в гостинице и питания производится участниками конференции самостоятельно.

КОНТРОЛЬНЫЕ СРОКИ

До 10.03.2024 – прием заявок на участие в конференции и статей в сборник конференции;

25.03.2024 – рассылка приглашений и программы конференции;

04.04.2024 – пленарное заседание, работа секций;

28.04.2024 –рассылка сертификатов, сборников материалов конференции заочным участникам конференции.

КОНТАКТЫ

Почтовый адрес: 664043, г. Иркутск, бульвар Рябикова, 63. Тел.(3952) 30-30-11 факс (3952) 30-30-11, E-mail: info@ikatids38.ru, сайт: https://ikatids38.ru/

ПРЕДСТАВИТЕЛИ ОРГКОМИТЕТА ДЛЯ ПОЛУЧЕНИЯ ИНФОРМАЦИИ

Все вопросы, связанные с организацией и проведением конференции Вы можете задать представителям оргкомитета:

+7-902-207-25-67 Иванова Людмила Анатольевна, преподаватель ГБПОУ ИО «Иркутский колледж автомобильного транспорта и дорожного строительства», кандидат педагогических наук, доцент

E-mail: magistr_dixit_2009@mail.ru

+7-924-637-99-38 Филимонова Марина Александровна, преподаватель ГБПОУ ИО «Иркутский колледж автомобильного транспорта и дорожного строительства»

E-mail: fma_82@mail.ru

Организационный комитет конференции/руководители секций

№ п/п	ФИО	Должность	Телефон, факс, e-mail
1.	Русанов Александр Александрович (Председатель оргкомитета)	директор ГБПОУ ИО «Иркутский колледж автомобильного транспорта и дорожного строительства»	info@ikatids38.ru
2.	Москаленко Наталья Ивановна (Заместитель председателя оргкомитета)	заместитель директора по учебно - методической работе ГБПОУ ИО «Иркутский колледж автомобильного транспорта и дорожного строительства»	8(3952)30-30-11 info@ikatids38.ru
3.	Москаленко Наталия Александровна	заместитель директора по учебной работе ГБПОУ ИО «Иркутский колледж автомобильного транспорта и дорожного строительства»	8(3952) 30-30-11 umr@ikatids38.ru
4.	Шелехова Ольга Васильевна	Кандидат педагогических наук, заместитель директора по дополнительному профессиональному образованию	dpo@ikatids38.ru
5.	Кулаков Александр Юрьевич	Заместитель директора по информационным и коммуникационным технологиям	ikt@ikatids38.ru
6.	Эшмурадов Дилшод Эльмурадович	кандидат технических наук, академик АН Турон, заведующий кафедрой Ташкентского университета информационных технологий имени Мухаммада аль-Хоразмий (Ташкент, Узбекистан)	e_dilshod69@mail.ru
7.	Аблялимов Олег Сергеевич	кандидат технических наук, профессор, профессор кафедры «Локомотивы и локомотивное хозяйство», Ташкентский государственный транспортный университет (ТГТУ) (Ташкент, Узбекистан)	i.gulzarova@gmail.com
8.	Латышев Олег Юрьевич	доктор философии в филологии, канд. филол. наук, Почётный профессор университета Сайпресс (Малави, США), президент Международной Мариинской Академии им. М.Д. Шаповаленко	olegl@ioso.ru
9.	Витвицкий Евгений Евгеньевич	доктор технических наук, профессор	kaf_oput@sibadi.org

		заведующий кафедрой «Организация перевозок и управление на транспорте» ФГБОУ ВО «Сибирский государственный автомобильно-дорожный университет» (Омск, Россия)	
10.	Ямушева Ирина Валерьевна	кандидат педагогических наук, начальник отдела мультимедийных и информационных технологий ЦНИТ, ФГБОУ ВО «Иркутский государственный университет» (Иркутск, Россия)	grigorjn@mail.ru
11.	Миндеева Светлана Вильсуровна	старший преподаватель кафедры математики ФГБОУ ВО «Иркутский государственный университет путей сообщения» (Иркутск, Россия)	pasha15032007@yandex.ru
12.	Бабаян Анжела Владиславовна	доктор педагогических наук, профессор профессор кафедры креативно-инновационного управления и права ФГБОУ ВО «Пятигорский государственный университет» (Пятигорск, Россия)	baanwl@mail.ru
13.	Андреянова Елена Леонидовна	кандидат экономических наук, доцент, старший научный сотрудник отдела региональных экономических и социальных проблем ИНЦ СО РАН (Иркутск, Россия)	elena_andreyanoVIa@mail.ru
14.	Филимонова Марина Александровна	преподаватель ГБПОУ ИО «Иркутский колледж автомобильного транспорта и дорожного строительства»	89246379938 fma_82@mail.ru
15.	Гнатюк Марина Владимировна	преподаватель ГБПОУ ИО «Иркутский колледж автомобильного транспорта и дорожного строительства»	89087787566 marina.gnatuck@yandex.ru
16.	Суржик Татьяна Витальевна	преподаватель ГБПОУ ИО «Иркутский колледж автомобильного транспорта и дорожного строительства»	me@surzhik.ru
17.	Галеев Рамиль Миргасимович	преподаватель ГБПОУ ИО «Иркутский колледж автомобильного транспорта и дорожного строительства»	ramil.galeeVI.93@bk.ru Секция 1
18.	Самышина Виктория	преподаватель ГБПОУ ИО	samishina@list.ru

	Викторовна	«Иркутский колледж автомобильного транспорта и дорожного строительства»	Секция 1
19.	Бухарова Лариса Александровна	преподаватель ГБПОУ ИО «Иркутский колледж автомобильного транспорта и дорожного строительства»	08_flora_1983@mail.ru Секция 2
20.	Галеева Руфина Амировна	библиотекарь ГБПОУ ИО «Иркутский колледж автомобильного транспорта и дорожного строительства»	galeeva.rufina@list.ru Секция 2
21.	Осокина Екатерина Васильевна	преподаватель ГБПОУ ИО «Иркутский колледж автомобильного транспорта и дорожного строительства»	ekaterina_irk09@mail.ru Секция 3
22.	Белобородова Лариса Александровна	зав. библиотекой ГБПОУ ИО «Иркутский колледж автомобильного транспорта и дорожного строительства»	larisa2277@yandex.ru Секция 3
23.	Иванова Людмила Анатольевна	преподаватель ГБПОУ ИО «Иркутский колледж автомобильного транспорта и дорожного строительства», кандидат педагогических наук, доцент	+7-902-177-25-67 media-lai@mail.ru Секция 4
24.	Ольшевская Наталия Николаевна	преподаватель ГБПОУ ИО «Иркутский колледж автомобильного транспорта и дорожного строительства»	everspring@mail.ru Секция 4
25.	Леонов Василий Александрович	преподаватель ГБПОУ ИО «Иркутский колледж автомобильного транспорта и дорожного строительства»	leonoVI.VIasilij@mail.ru Секция 5
26.	Ермакова Любовь Владимировна	преподаватель ГБПОУ ИО «Иркутский колледж автомобильного транспорта и дорожного строительства»	lubaermakoVIa1970@mail.ru Секция 5
27.	Седельникова Людмила Валентиновна	преподаватель ГБПОУ ИО «Иркутский колледж автомобильного транспорта и дорожного строительства»	sedelnikova.1962@mail.ru Секция 6
28.	Приходько Алексей Владимирович	преподаватель ГБПОУ ИО «Иркутский колледж автомобильного транспорта и дорожного строительства»	alexey.prihodko2014@yandex.ru Секция 6
29.	Козулина Любовь Михайловна	преподаватель ГБПОУ ИО «Иркутский колледж автомобильного транспорта и дорожного строительства»	kozulina22@yandex.ru Секция 7
30.	Мартынова Марина Ивановна	преподаватель ГБПОУ ИО «Иркутский колледж автомобильного транспорта и	Секция 7

		дорожного строительства»	
31.	Слаута Александра Андреевна	преподаватель ГБПОУ ИО «Иркутский колледж автомобильного транспорта и дорожного строительства»	slauta_a.a@mail.ru Секция 8
32.	Фунтова Дарья Михайловна/ Михолап Дмитрий Павлович	преподаватель ГБПОУ ИО «Иркутский колледж автомобильного транспорта и дорожного строительства»	Секция 8

Будем рады Вашему участию!

С уважением, оргкомитет конференции

Приложение 1

ТРЕБОВАНИЯ К ОФОРМЛЕНИЮ ТЕКСТА СТАТЬИ

В названии файла указывается фамилия автора (авторов). Пример: VIanoVIa_doklad.

1. Документ в формате doc, docx, формат А4, шрифт Times New Roman, название статьи – кегль 14 пт. полужирным, основной текст – кегль 14 пт, межстрочный интервал – одинарный, абзацный отступ – 1,25 см, поля: правое – 1,5 см, левое – 3 см, верхнее и нижнее – 2 см, выравнивание текста по ширине. Объем – 4-8 страниц.

2. Типы текстовых выделений – *курсив*. Просьба различать тире (–) и дефис (-).

3. В тексте не должно быть автоматических и ручных переносов слов, колонтитулов, автоматической нумерации страниц, набора текста разрядкой, подчеркиванием, прописными буквами, двойных пробелов.

4. Язык текста – русский; заголовка, аннотации и ключевых слов – русский.

5. Обязательные структурные элементы публикации:

индекс УДК (универсальная десятичная классификация) (http://teacode.com/online/udc);

заголовок (на русском языке);

автор(ы): фамилия, имя, отчество полностью, должность, учёная степень, учёное звание, полное название организации – место работы в именительном падеже, город, страна (на русском языке);

электронный адрес;

краткая аннотация на русском языке (число печатных знаков с пробелами – от 250 до 1050, использование формул, таблиц и рисунков в аннотации нежелательно);

ключевые слова отделяются друг от друга запятой;

основная часть, во введении обязательно указывается цель и задачи статьи, в выводах подводятся итоги в достижении поставленной цели и задач;

список литературы по ГОСТ Р 7.05-2008 в едином формате, установленном РИНЦ (на русском языке).

6. В основной части статьи обязательно должна быть полемика и ссылки на труды авторов по проблеме исследования, опубликованные за последние 5 лет, представлен обзор литературы.

Обзор литературы представляет собой критический анализ научных публикаций, цель которого:

— подтвердить отсутствие в литературных источниках решения поставленной задачи

— указать предшественников, на исследованиях которых базируется работа.

— обосновывать необходимость проводимого исследования.

7. Сноски на используемую литературу даются в квадратных скобках в соответствии с нумерацией списка литературы и указанием цитируемой страницы. Например, «Так, В.А. Сластенин в статье «Профессионализм педагога: акмеологический контекст» трактует «профессионализм» как «интегральное

личностное образование», которое «соединяет в своей структуре мотивационно-ценностный, когнитивный и операционально-деятельностный компоненты» [7, с.9].

8. Список литературы к статье обязателен и должен содержать все цитируемые и упоминаемые в тексте работы, включать не менее 5 научных публикаций.

9. Из списка литературы необходимо ИСКЛЮЧИТЬ:

- учебную литературу (учебники, учебные пособия, технические инструкции и т.д.);
- публицистические и рекламные статьи;
- ссылки на Википедию;
- российские СНиПы, ГОСТы и т.д. (на них можно сослаться непосредственно в тексте статьи).

10. Все ссылки должны быть указаны в тексте; в противном случае ссылки будут автоматически удалены. За точность цитат и ссылок несут ответственность сами авторы.

11. Полный список источников дается в конце работы под грифом Литература в алфавитном порядке. 12 кегль, 1 интервал. Единый формат оформления послетекстовых библиографических ссылок в соответствии с ГОСТ Р 7.0.5 2008 «Библиографическая ссылка» (Приложение 4);

12. Если Вы заимствуете изображения из интернета, в подрисуночной надписи необходимо обязательно указать источник заимствования. Например,

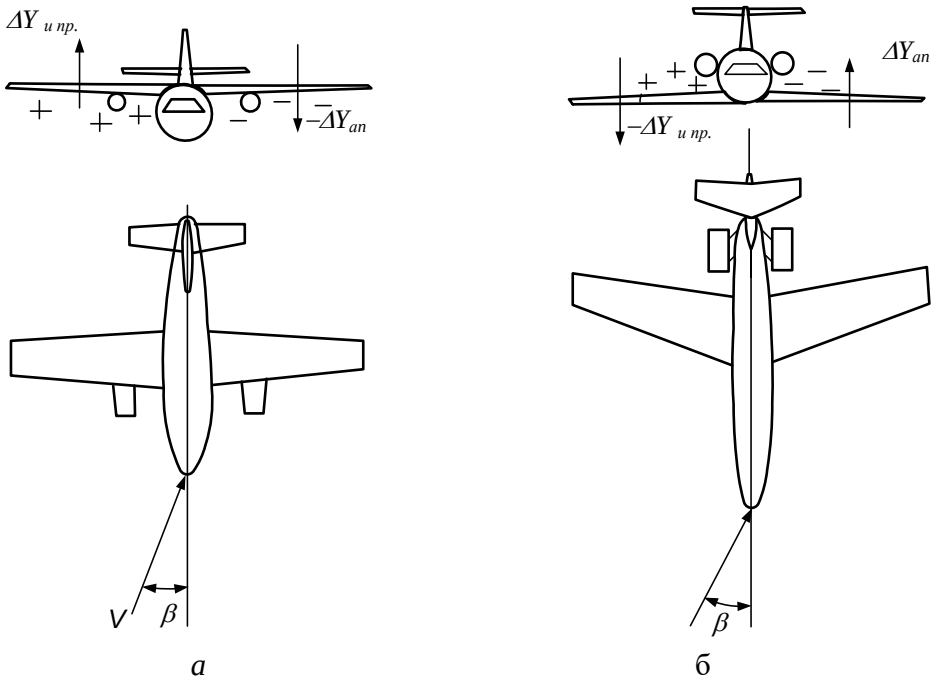

Рисунок 6.11 – Скольжение и крен высокоплана и низкоплана

а – высокоплан; б – низкоплан: https://xxxxx.org

13. Рисунки (диаграммы, схемы) и таблицы располагаются по тексту. Тематический заголовок располагается над таблицей, но под рисунком.

14. Все статьи пройдут проверку на плагиат и использование инструментов искусственного интеллекта. Оргкомитет вправе отклонить от участия в

конференции работы, не имеющие достаточной научной новизны, оформленные без соблюдения указанных в информационном письме правил, наличие неправомерных заимствований, необоснованного использования ИИИ, отправленные после установленного срока.

15. К тексту прикладывается отдельным файлом **согласие автора на публикацию** материалов и обработку персональных данных в отсканированном виде в формате JPEG. Пример названия файла с согласием: VIanoVIa_soglasie (Приложение 3).

Приложение 2

Шаблон статьи

УДК

НАЗВАНИЕ СТАТЬИ

Денис Александрович Евсевичев,
кандидат технических наук, доцент
Ульяновский институт гражданской авиации
имени Главного маршала авиации Б. П. Бугаева,
Ульяновск, Россия
denistk@bk.ru

Аннотация. Текст. Число печатных знаков с пробелами – от 250 до 1050.
Ключевые слова: 5-7 слов или словосочетаний.

Введение

Текст Текст Текст Текст Текст Текст Текст Текст Текст Текст Текст Текст Текст Текст Текст Текст Текст Текст Текст.

Цель, задачи статьи

Основная часть

Текст Текст.

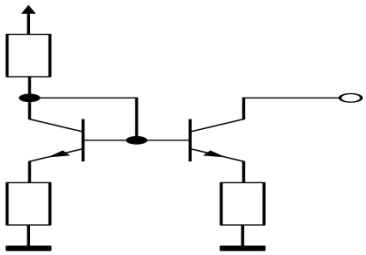

Рисунок 1 – Название

Таблица 1 – Название

Текст Текст Текст Текст Текст Текст Текст Текст Текст Текст.

Заключение

Текст Текст Текст Текст Текст Текст Текст Текст Текст Текст.

Литература

1. *Афанасенко И. Д.* Логистика снабжения / И. Д. Афанасенко, В. В. Борисова. 3-е издание. Санкт-Петербург: Питер, 2018. 384 с.
2. *Блинова Н. П.* Квалиметрический метод оценки и выбора поставщиков аппаратного обеспечения компьютерного моделирования / Н. П. Блинова, В. Е. Прокофьев, Д. Н. Манузин // Актуальные проблемы военно-научных исследований. 2020. № 6 (7). С. 185-191. EDN QSMUGY.
3. Статистика. Пассажиропоток в России. // [Электронный ресурс]. – 2021. URL: https://www.avia-adv.ru/placement/airports/passenger-traffic.htm#placement_1 (дата обращения: 10.05.2023).
4. *Wisner B, Adams J.* Environmental health inemergencies and disasters. A practical Guide World Health Organization. 2020. 275 p.

Приложение 3

Форма согласия на публикацию и обработку персональных данных

Председателю оргкомитета
VI Международной научно-практической
конференции обучающихся «Молодежь и наука: от
исследовательского поиска к продуктивным решениям»
А.А. Русанову

Я, *Иванова Ирина Ивановна*, даю согласие на размещение моей статьи *«Заглавие статьи»* в электронном сборнике VI Международной научно-практической конференции обучающихся «Молодежь и наука: от исследовательского поиска к продуктивным решениям» (ГБПОУ ИО «ИКАТ и ДС», 20 апреля 2024 г.), а также на обработку персональных данных.

«__» _____2024. *Подпись* *Расшифровка*

Пример названия файла с согласием: VIanoVIa_soglasie.

Приложение 4

Единый формат оформления послетекстовых библиографических ссылок в соответствии с ГОСТ Р 7.0.5 2008 «Библиографическая ссылка»

Примеры оформления списка литературы

Правила оформления послетекстового материала	**Тип библиографической ссылки**
Пешков И.В. Введение в риторику поступка. 2-е изд. М.: Лабиринт, 1998. 288 с.	Работы одного автора
Массалина И.П. Дискурсивные маркеры в английском языке военно-морского дела / И.П. Массалина, В.Ф. Новодранова. Калининград: Изд-во КГТУ, 2009. 278 с.	Работы двух и трех авторов авторов
Педагогика: учеб. пособие для вузов / В.А. Сластенин, И.Ф. Исаев, Е.Н. Шиянов [и др.] 4-е изд., перераб. и доп. М.: Школьная Пресса, 2004. 576 с. Концепты. Категории: языковая реальность: кол. монография / М.В. Малинович [и др] / науч. ред. Ю.М. Малинович. Иркутск: ИГЛУ, 2011. 382 с. Рабочие программы по дисциплинам направлений подготовки магистров 031100 Лингвистика, 050300 Филологическое образование / С.А. Хахалова [и др.] / отв. ред. С.А. Хахалова. Иркутск: ИГЛУ, 2011. 256 с. Современные лингвистические теории: проблемы слова, предложения, текста: сб. науч. тр. посвящается юбилею профессора Марии Васильевны Малинович / отв. науч. ред. Ю.М. Малинович. Иркутск: ИГЛУ, 2010. 244 с.	Работы 4-х и более авторов, сборники статей, официальных материалов, документов
Леонтьев А.Н. Избранные психологические произведения: в 2 т. М.: Педагогика, 1983. – Т. 1, 391с.	Многотомные издания
Пучкова Е.В. Аргументативно-лингвистический анализ дискурса опровержения: дис. ... канд. филол. наук: 10.02.19 / Е.В. Пучкова. Калуга, 2006. 203 с. Иванова Е.В. Мифологическое смыслообразование: Образ культурного героя: автореф. дис. ... д-ра филос. наук: 09.00.11 / Е.В. Иванова. Екатеринбург, 2005. 49 с.	Неопубликованные документы
Ладыгин Ю.А. Опыт интерпретации аксиологического содержания антропонима в художественном тексте // Вестник ИГЛУ. 2011. № 3 (15). С. 56-62. Караулов И. М. О культурной политике // Известия. 1999. № 3. С. 15.	сериальные и другие продолжающиеся ресурсы

Баоянь У. Коммуникативные стратегии и тактики и языковые средства их реализации в русскоязычной неформальной межличностной дискуссии (на материале Интернет-дневников) // [Электронный ресурс]. – 2008 URL: http://www.medstudio.ru/VIiew_art.php?art=4&page=12&ID=0 (дата обращения: 10.10.2010). First Year Philosophy Seminar. Recording Date: February 21, 2000. Michigan Corpus of Academic Spoken English [Electronic resource]. – URL: http://quod.lib.umich.edu/cgi/c/corpus/corpus?c=micase; (дата обращения 13.04.11).	электронные ресурсы
Энциклопедия животных Кирилла и Мефодия. М.: Кирилл и Мефодий: New media generation, 2006.1 электрон, опт. диск (DVID-ROM).	Материал на CD или DVID-роме
Степанов Ю.С. Альтернативный мир, дискурс, факт и принцип причинности // Язык и наука конца XX века: сб. статей. М.: РГГУ, 1995. С. 34-72.	составные части документов - книги или другие разовые издания
Graham, Robert J. Creating an enVIironment for successful project. – San -Francisco: Jossey-Bass, 1997. 253 p.	Книга на иностранном языке